治療ポイント検出手順チャート図
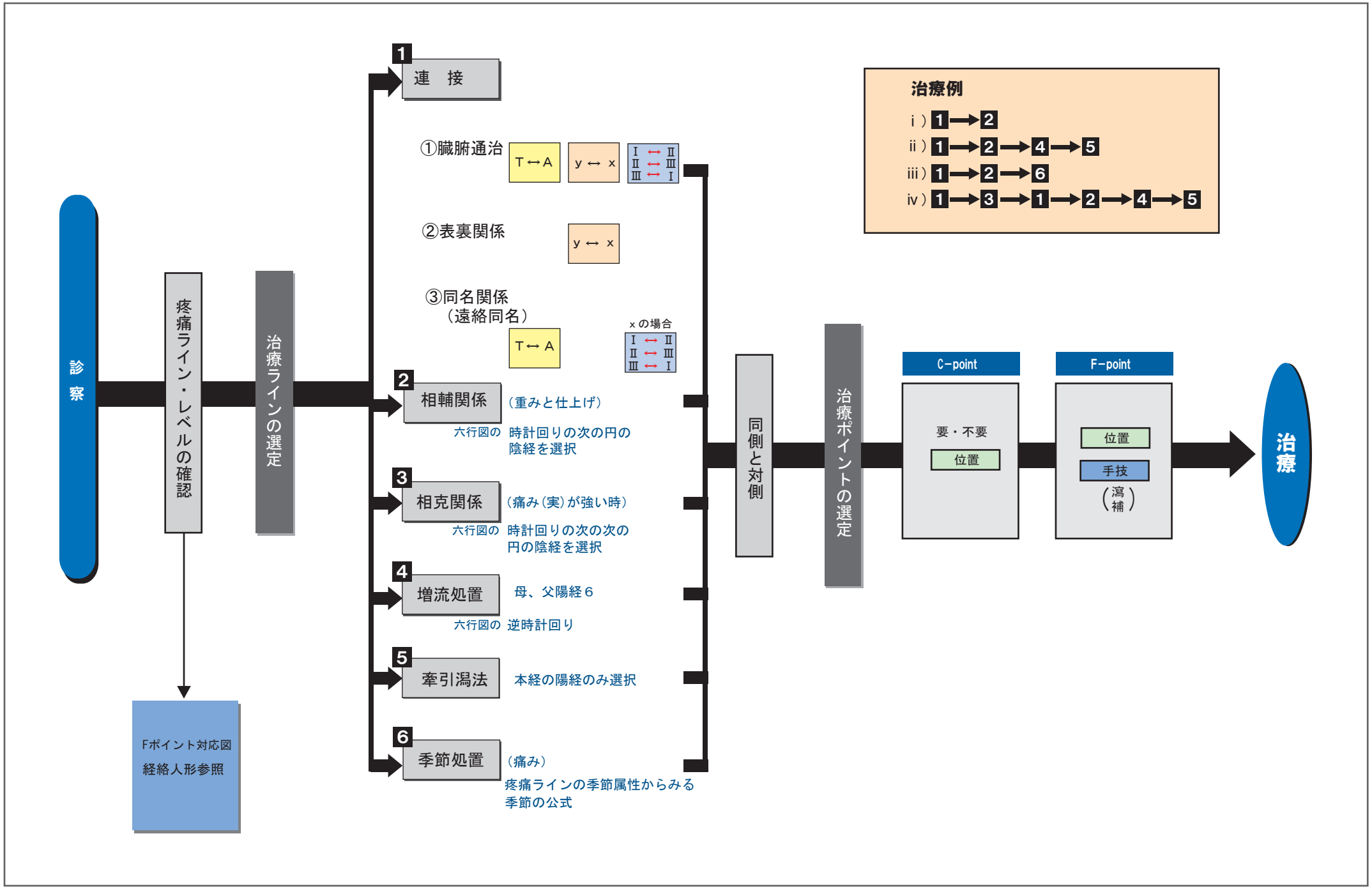
ENRAC